Схема сборки изделия
Модуль верхний угловой с присадкой под 1 дверь

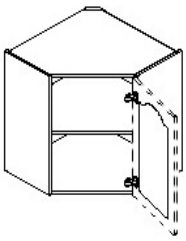

1ШУ45-72-хх

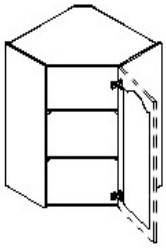

1ШУ45-96-хх

Уважаемые покупатели!

Данное руководство поможет Вам произвести сборку кухонного модуля из предлагаемых нами деталей и комплектов фурнитуры.

Важная информация!

1. Ниже приведены некоторые советы по процессу сборки:
2. Для сборки модулей Вам потребуется минимальный набор инструментов – крестовая и плоская отвертки, шуруповерт, уровень (для установки кухни).
3. Сборку модулей и их установку лучше всего производить вдвоем.
4. Пол помещения, где производится сборка модулей, должен быть ровным, укрыт материалом, чтобы покрытие пола не привело к появлению царапин на деталях; ковер, если имеется, лучше убрать.
5. Не распаковывайте все детали и фурнитуру разом, чтобы это не привело к путанице. К Вашей реализации прилагается спецификация на модули – внимательно изучите состав каждого изделия, производите сборку модулей один за одним.
6. Снятие упаковки с деталей необходимо производить очень аккуратно: если в детали есть паз, можно аккуратно провести ножом вдоль паза, чтобы разрезать упаковочный материал; если в детали нет паза, но есть часть, на которую не нанесена кромка, можно аккуратно провести ножом вдоль этого участка; если вся деталь имеет облицованные кромки и не имеет паза – снимать упаковку лучше без использования острых предметов.
7. Процесс сборки подробно описан в данном руководстве, если у Вас возникнут вопросы – можете обратиться к продавцам-консультантам. Также в нашем выставочном зале собраны практически все возможные виды модулей, которые можно изготовить из наших деталей – это поможет Вам наглядно увидеть, как должно выглядеть конечное изделие.
8. После завершения сборки кухонного модуля необходимо произвести его установку и навеску. Крепеж к стене для шин под навесы не входит в комплект фурнитуры, так как должен подбираться под вид и отделку стен.
9. Не устанавливайте дверки и ящики в корпус, пока не произведены установка, навеска и монтаж межсекционных стяжек (это может привести к опрокидыванию корпуса).
10. После установки всех нижних модулей кухонного гарнитура, а также после навески всех верхних модулей – необходимо произвести установку межсекционных стяжек, что позволит корпусу стать жестким.
11. Любой высокий шкаф должен быть закреплен к стене, чтобы избежать опрокидывания.
12. Любой модуль должен быть закреплен к стене, если производится установка модуля отдельно от всей кухни.

Состав комплекта:

		1ШУ45-72-60	1ШУ45-96-60
Д1	**Горизонт верхний**	1	1
Д2	**Боковина правая**	1	1
Д3	**Боковина левая**	1	1
Д4	**Задняя стенка(ДВП)**	1	1
Д5	**Задняя стенка(ЛДСП)**	1	1
Д6	**Горизонт нижний**	1	1
Д7	**Полка**	1	2
Ф1	**Бочонок эксцентрика**	12	12
Ф2	**Шток эксцентрика**	12	12
Ф3	**Шкант 8х30**	10	10
Ф4	**Полкодержатель**	6	12
Ф5	**Гвоздь**	10	10
Ф6	**Заглушка эксцентрика**	12	12
Ф7	**Заглушка отверстий 5мм**	12	28

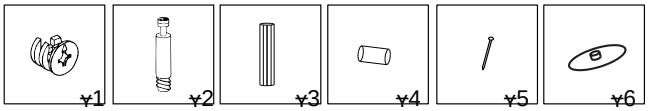

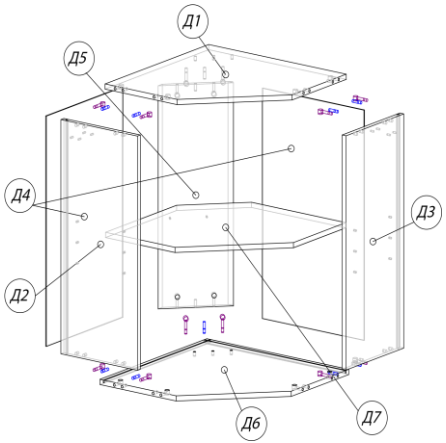

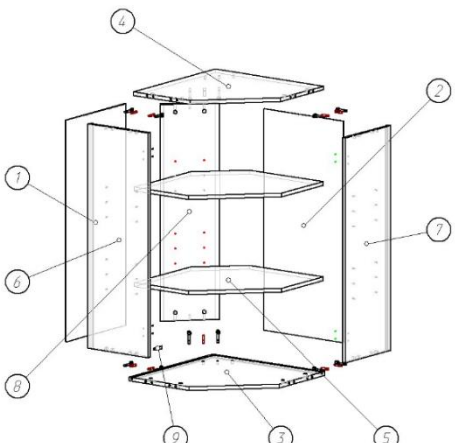

***Подготовка к сборке*.**

1. Ознакомиться с данной инструкцией.
2. Определить положение деталей в изделии в соответствии со схемой сборки и их наличие.
3. Подготовить ручной инструмент (отвертку с крестовой головкой и молоток).

Порядок сборки.

1. Изделие рекомендуется собирать начиная с установки на детали всей необходимой крепежной фурнитуры.
2. Установите шканты(Ф3) в отверстия торцов, бочонки эксцентриков(Ф1) и штока эксцентриков(Ф2) в соответствующие отверстия плоскости деталей Д1 и Д6.
3. Установите штоки эксцентриков(Ф2) в плоскости боковин Д3 и Д2.
4. Установите шканты Ф3 в отверстия торцов заднего щита(Д5) и боченки эксцентрика(Ф1) в отверстия плоскости заднего щита(Д5).
5. Соедините детали Д1 и Д6 с деталью Д5 в соответствии со Схемой сборки изделия, затянув эксцентрики отверткой по часовой стрелке.
6. Расположите собранную конструкцию на одну из задних кромок таким образом, что бы два ряда отверстий деталей Д1 и Д6 смотрели наверх.
7. Установите боковину(Д3) совместив все отверстия с деталями Д1 и Д6. Затяните эксцентрики отверткой.
8. Повторите те же операции для присоединения другой боковины(Д2).
9. Поверните готовый короб на лицевую кромку. Проверьте размеры диагоналей - они должны быть одинаковыми.
10. Наложите поверх короба сначала одну заднюю стенку, таким образом чтобы одна ее сторона попала в паз боковины Д3 и Д2, а вторая легла на скошенную кромку заднего щита(Д5). Прибейте ее гвоздями к сплошной кромке заднего щита(Д5).
11. Повторите те же операции со второй задней стенкой ДВП.
12. На детали Д2,Д3 и Д5 установите полкодержатели Ф4 на необходимом для вас уровне.
13. Установите полку Д7 на полкодержатели Ф4 вовнутрь шкафа.

1 .Монтаж шкантов, дюбелей, навесов

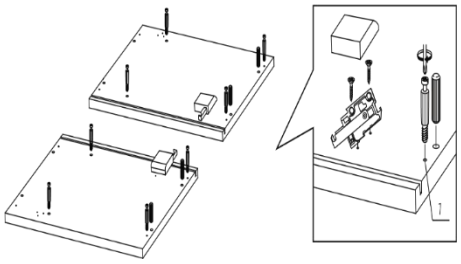

2. Установить эксцентрики и закрутить

3. Установка горизонтальных панелей и монтаж задней стенки

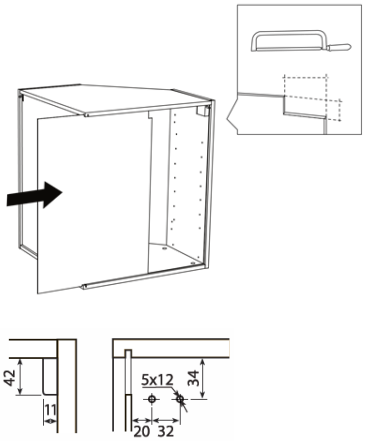

4. Фиксация задней стенки Разместить модуль на горизонтальной поверхности задней стенкой наверх проверить геометрию корпуса измерив диагонали, A=B

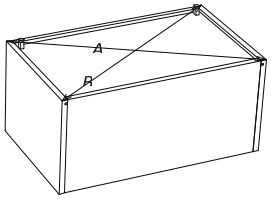

5. Установка петель, навеска и регулировка двери

* саморез 3,5*16

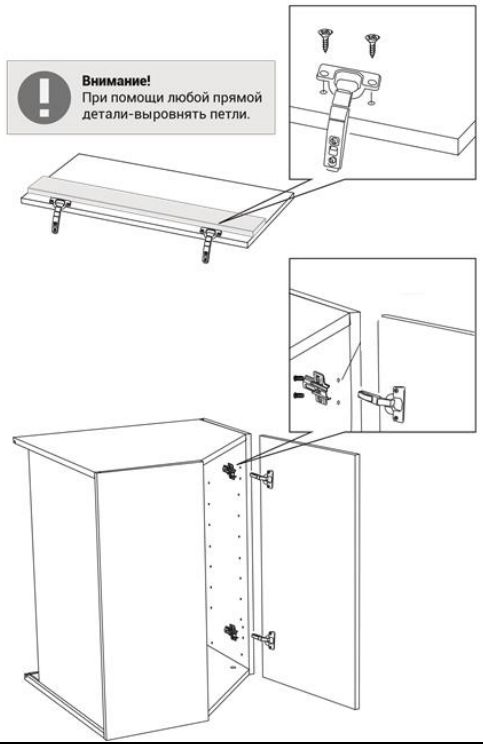

6. Монтаж межсекционной стяжки

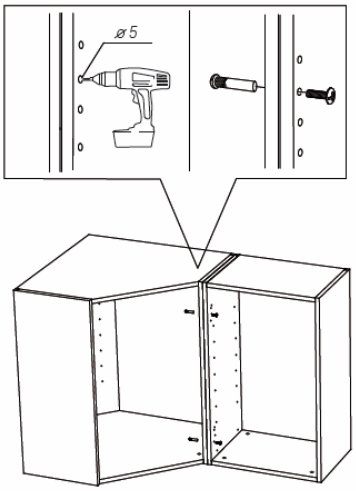

Схема сборки изделия
Модуль верхний открытый или с присадкой под 1, 2 или складные двери

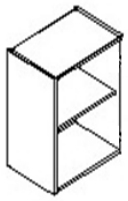

ПО 72-хх,

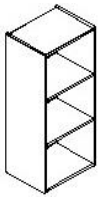

ПО96-хх,

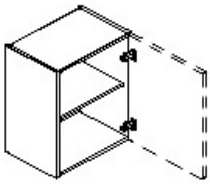

1Ш60-60, 1Ш72-хх

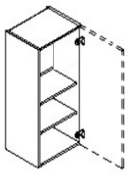

1Ш96-хх

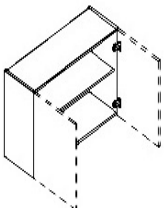

2Ш72-хх

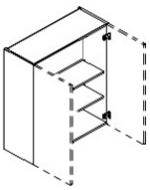

2Ш96-хх

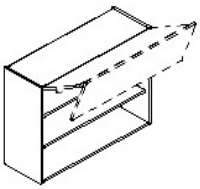

К2ШГ72хх

Уважаемые покупатели!

Данное руководство поможет Вам произвести сборку кухонного модуля из предлагаемых нами деталей и комплектов фурнитуры.

Важная информация!

1. Ниже приведены некоторые советы по процессу сборки:
2. Для сборки модулей Вам потребуется минимальный набор инструментов – крестовая и плоская отвертки, шуруповерт, уровень (для установки кухни).
3. Сборку модулей и их установку лучше всего производить вдвоем.
4. Пол помещения, где производится сборка модулей, должен быть ровным, укрыт материалом, чтобы покрытие пола не привело к появлению царапин на деталях; ковер, если имеется, лучше убрать.
5. Не распаковывайте все детали и фурнитуру разом, чтобы это не привело к путанице. К Вашей реализации прилагается спецификация на модули – внимательно изучите состав каждого изделия, производите сборку модулей один за одним.
6. Снятие упаковки с деталей необходимо производить очень аккуратно: если в детали есть паз, можно аккуратно провести ножом вдоль паза, чтобы разрезать упаковочный материал; если в детали нет паза, но есть часть, на которую не нанесена кромка, можно аккуратно провести ножом вдоль этого участка; если вся деталь имеет облицованные кромки и не имеет паза – снимать упаковку лучше без использования острых предметов.
7. Процесс сборки подробно описан в данном руководстве, если у Вас возникнут вопросы – можете обратиться к продавцам-консультантам. Также в нашем выставочном зале собраны практически все возможные виды модулей, которые можно изготовить из наших деталей – это поможет Вам наглядно увидеть, как должно выглядеть конечное изделие.
8. После завершения сборки кухонного модуля необходимо произвести его установку и навеску. Крепеж к стене для шин под навесы не входит в комплект фурнитуры, так как должен подбираться под вид и отделку стен.
9. Не устанавливайте дверки и ящики в корпус, пока не произведены установка, навеска и монтаж межсекционных стяжек (это может привести к опрокидыванию корпуса).
10. После установки всех нижних модулей кухонного гарнитура, а также после навески всех верхних модулей – необходимо произвести установку межсекционных стяжек, что позволит корпусу стать жестким.
11. Любой высокий шкаф должен быть закреплен к стене, чтобы избежать опрокидывания.
12. Любой модуль должен быть закреплен к стене, если производится установка модуля отдельно от всей кухни.

Состав комплекта:

		ПО-72-(15-45)	ПО-72 (60-70) 2Ш-72(К-2ШГ)*-(60-70),	ПО-72 (80-90) 2Ш-72 (К-2ШГ)*-(80-90)	1Ш-72-(15-45), К-2ШГ (45)*	1Ш-72-60	ПО-96-(15-45)	ПО-96 (60-70) 2Ш-96-(60-70)	ПО-96 (80-90) 2Ш-96-(80-90)	1Ш-96-(15-45)
Д1	**Горизонт верхний**	1	1	1	1	1	1	1	1	1
Д2	**Боковина левая**	1	1	1	1	1	1	1	1	1
Д3	**Боковина правая**	1	1	1	1	1	1	1	1	1
Д4	**Задняя стенка(ДВП)**	1	1	1	1	1	1	1	1	1
Д5	**Горизонт нижний**	1	1	1	1	1	1	1	1	1
Д6	**Полка**	1	1	1	1	1	2	2	2	2
Ф1	**Бочонок эксцентрика**	8	8 (12)*	8 (12)*	8 (12)*	8	8	8	8	8
Ф2	**Шток эксцентрика**	8	8 (12)*	8 (12)*	8 (12)*	8	8	8	8	8
Ф3	**Шкант 8х30**	8	8 (12)*	8 (12)*	8 (12)*	8	8	8	8	8
Ф4	**Полкодержатель**	4	4 (-)*	4 (-)*	4 (-)*	4	8	8	8	8
Ф5	**Гвоздь**	4	6	8	4	6	4	6	8	4
Ф6	**Заглушка эксцентрика**	8	8 (12)*	8 (12)*	8 (12)*	8	8	8	8	8
Ф7	**Заглушка отверстий 5 мм**	8	8 (-)*	8 (-)*	12 (-)*	12	16	16	16	20

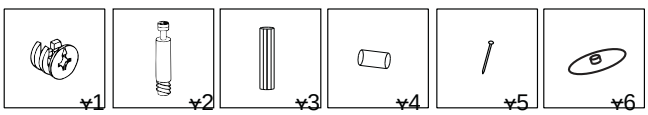

()* - для модели под складные двери К-2ШГ-72-хх

В модели К-2ШГ-72-хх полка крепится на эксцентрики и выполняет роль жесткого среднего горизонта.

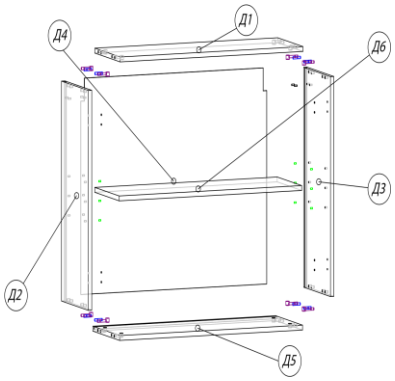

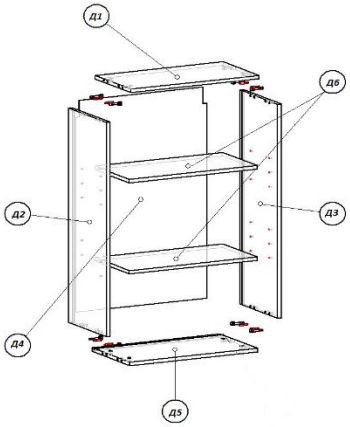

***Подготовка к сборке*.**

1. Ознакомиться с данной инструкцией.
2. Определить положение деталей в изделии в соответствии со схемой сборки и их наличие.
3. Подготовить ручной инструмент (отвертку с крестовой головкой и молоток).

Порядок сборки.

1. Изделие рекомендуется собирать вертикально на одной из боковых стенок Д2 или Д3.
2. Разместите боковую стенку(Д3) на ровной горизонтальной поверхности отверстиями вверх.
3. Пользуясь общей схемой сборки установите шток эксцентрика(Ф2) в отверстия плоскости боковин Д2 и Д3; шканты(Ф3) в отверстия торцов; бочонки эксцентрика(Ф1) в отверстия плоскости горизонтальных стенок Д1, Д5.
4. Установите горизонтальные стенки Д1 и Д5 шкантами в отверстия боковых стенок Д2 и Д3.
5. Затяните все эксцентрики по часовой стрелке отверткой с крестовой головкой.
6. Положите собранный короб на горизонтальную стенку Д5.
7. Вставьте заднюю стенку из ДВП Д4, с предварительно вырезанными прямоугольными отверстиями под навесную фурнитуру, сверху в предназначенную для этого пазы боковых стенок Д2, Д3 до упора в паз горизонтальной стенки Д5.
8. Переверните короб лицевой кромкой вниз. Проверьте размеры диагоналей короба. Они должны быть одинаковыми.
9. Прибейте заднюю стенку из ДВП Д4 гвоздями Ф5 по кромке горизонтальной стенки Д1 с шагом 120 мм.
10. Поставьте готовый короб на дно Д5. Установите полкодержатели Ф4 в отверстия плоскости боковин Д2, Д3 с внутренней стороны короба на необходимые для вас уровни.
11. Установите полки(Д6) на полкодержатели внутрь шкафа. (в случае сборки модуля К-2ШГ-72-хх полкодержатели заменяются на эксцентрики и деталь жестко фиксируется относительно боковин)

1 .Монтаж шкантов, дюбелей, навесов 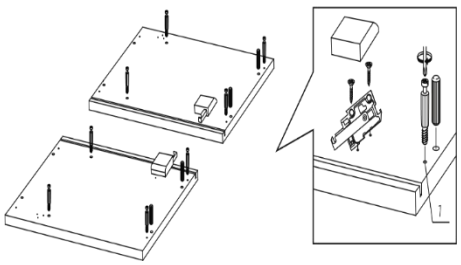	2. Установить эксцентрики и закрутить 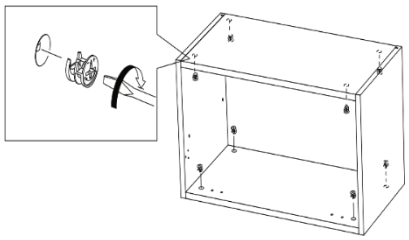	3. Установка горизонтальных панелей и монтаж задней стенки 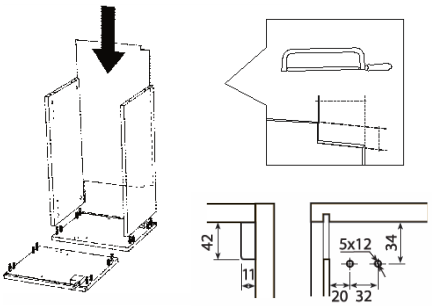
4. Фиксация задней стенки Разместить модуль на горизонтальной поверхности задней стенкой наверх проверить геометрию корпуса измерив диагонали, A=B 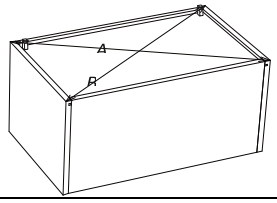	5. Установить петли * саморез 3,5*16 	6. Навеска двери и регулировка петель 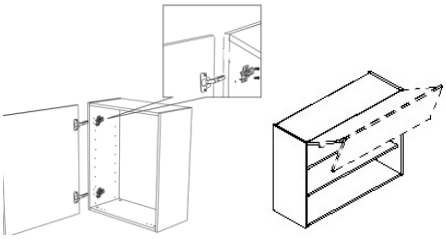
7. Монтаж межсекционной стяжки 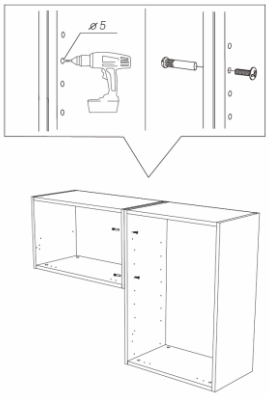	Установка подъемника Kessebohmer - см. инструкцию к изделию.	

Схема сборки изделия
Модуль верхний терминальный открытый или с присадкой под 1 дверь

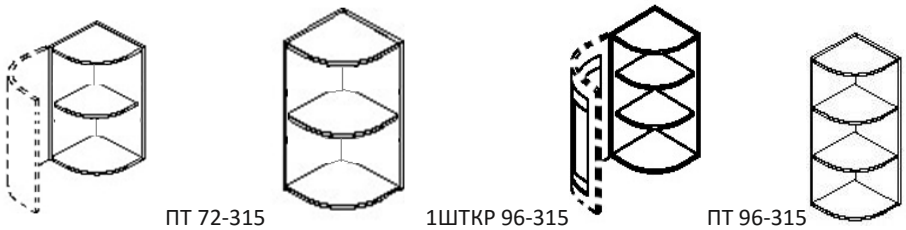

Уважаемые покупатели!

Данное руководство поможет Вам произвести сборку кухонного модуля из предлагаемых нами деталей и комплектов фурнитуры.

Важная информация!

1. Ниже приведены некоторые советы по процессу сборки:
2. Для сборки модулей Вам потребуется минимальный набор инструментов – крестовая и плоская отвертки, шуруповерт, уровень (для установки кухни).
3. Сборку модулей и их установку лучше всего производить вдвоем.
4. Пол помещения, где производится сборка модулей, должен быть ровным, укрыт материалом, чтобы покрытие пола не привело к появлению царапин на деталях; ковер, если имеется, лучше убрать.
5. Не распаковывайте все детали и фурнитуру разом, чтобы это не привело к путанице. К Вашей реализации прилагается спецификация на модули – внимательно изучите состав каждого изделия, производите сборку модулей один за одним.
6. Снятие упаковки с деталей необходимо производить очень аккуратно: если в детали есть паз, можно аккуратно провести ножом вдоль паза, чтобы разрезать упаковочный материал; если в детали нет паза, но есть часть, на которую не нанесена кромка, можно аккуратно провести ножом вдоль этого участка; если вся деталь имеет облицованные кромки и не имеет паза – снимать упаковку лучше без использования острых предметов.
7. Процесс сборки подробно описан в данном руководстве, если у Вас возникнут вопросы – можете обратиться к продавцам-консультантам. Также в нашем выставочном зале собраны практически все возможные виды модулей, которые можно изготовить из наших деталей – это поможет Вам наглядно увидеть, как должно выглядеть конечное изделие.
8. После завершения сборки кухонного модуля необходимо произвести его установку и навеску. Крепеж к стене для шин под навесы не входит в комплект фурнитуры, так как должен подбираться под вид и отделку стен.
9. Не устанавливайте дверки и ящики в корпус, пока не произведены установка, навеска и монтаж межсекционных стяжек (это может привести к опрокидыванию корпуса).
10. После установки всех нижних модулей кухонного гарнитура, а также после навески всех верхних модулей – необходимо произвести установку межсекционных стяжек, что позволит корпусу стать жестким.
11. Любой высокий шкаф должен быть закреплен к стене, чтобы избежать опрокидывания.
12. Любой модуль должен быть закреплен к стене, если производится установка модуля отдельно от всей кухни.

Состав комплекта:

		1ШТКР, ПТ - 72-315	1ШТКР, ПТ - 96-315
Д1	**Полка**	1	2
Д2	**Боковина правая**	1	1
Д3	**Боковина левая**	1	1
Д4	**Горизонты верхний/нижний**	2	2
Ф1	**Бочонок эксцентрика**	14	18
Ф2	**Шток эксцентрика**	14	18
Ф3	**Шкант 8х30**	14	18
Ф4	**Полкодержатель**	-	-
Ф5	**Гвоздь**	-	-
Ф6	**Заглушка эксцентрика**	14	18

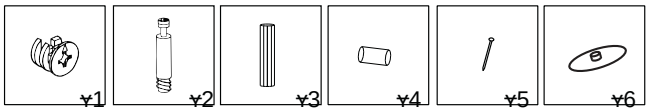

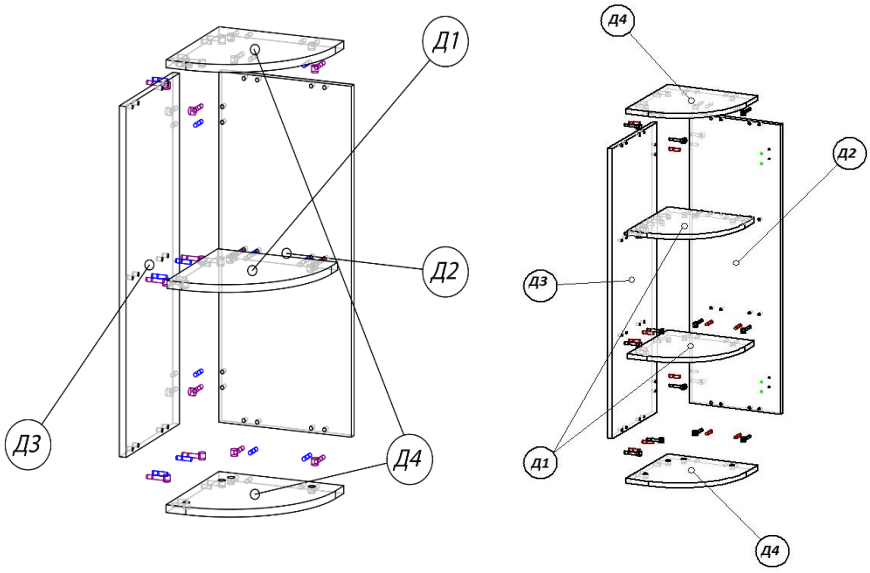

***Подготовка к сборке*.**

1. Ознакомиться с данной инструкцией.
2. Определить положение деталей в изделии в соответствии со схемой сборки и их наличие.
3. Подготовить ручной инструмент (отвертку с крестовой головкой и молоток).

Порядок сборки.

1. Изделие рекомендуется собирать горизонтально начиная с детали (Д3). Разместите боковину на ровной горизонтальной поверхности отверстиями вверх.
2. Пользуясь Общей схемой сборки, установите шток эксцентрика (Ф2) в отверстия плоскости боковин Д3 и Д2.
3. Установите шканты (Ф3) в кромки дна/верха (Д4) и полки (Д1) и бочонки эксцентриков (Ф1) в отверстия плоскости дна/верха(Д4) и полки(Д1).
4. Установите дно,верх и полку на левую боковину(Д3) и затяните эксцентрики по часовой стрелке отверткой с крестовой головкой.
5. Присоедините правую боковую стенку(Д2), как показано на Общей схеме сборки к готовой конструкции, затянув эксцентрики по часовой стрелке отверткой с крестовой головкой.

1 .Монтаж шкантов, дюбелей, навесов 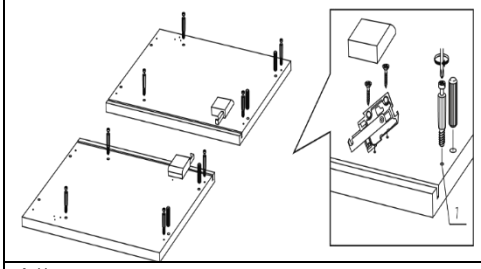	2. Установить эксцентрики и закрутить 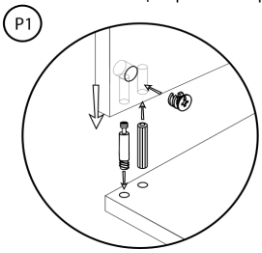	3. Установить петли * саморез 3,5*16
4. Навеска двери и регулировка петель 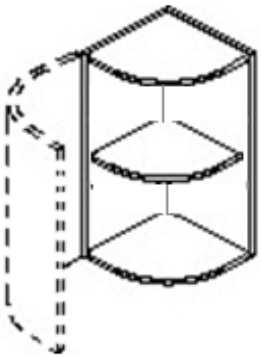	7. Монтаж межсекционной стяжки 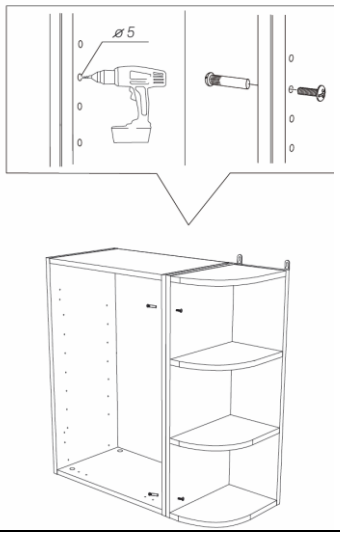	

Схема сборки изделия
Модуль верхний горизонтальный с присадкой под 1 дверь и посудосушитель

1ШГ 36-хх, К-1ШГ36-хх,

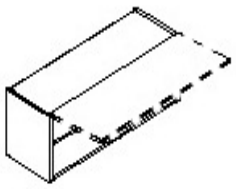

1ШГС36-хх,К1ШГС36-хх

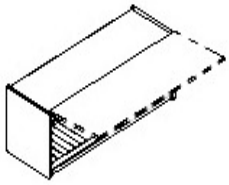

Уважаемые покупатели!

Данное руководство поможет Вам произвести сборку кухонного модуля из предлагаемых нами деталей и комплектов фурнитуры.

Важная информация!

1. Ниже приведены некоторые советы по процессу сборки:
2. Для сборки модулей Вам потребуется минимальный набор инструментов – крестовая и плоская отвертки, шуруповерт, уровень (для установки кухни).
3. Сборку модулей и их установку лучше всего производить вдвоем.
4. Пол помещения, где производится сборка модулей, должен быть ровным, укрыт материалом, чтобы покрытие пола не привело к появлению царапин на деталях; ковер, если имеется, лучше убрать.
5. Не распаковывайте все детали и фурнитуру разом, чтобы это не привело к путанице. К Вашей реализации прилагается спецификация на модули – внимательно изучите состав каждого изделия, производите сборку модулей один за одним.
6. Снятие упаковки с деталей необходимо производить очень аккуратно: если в детали есть паз, можно аккуратно провести ножом вдоль паза, чтобы разрезать упаковочный материал; если в детали нет паза, но есть часть, на которую не нанесена кромка, можно аккуратно провести ножом вдоль этого участка; если вся деталь имеет облицованные кромки и не имеет паза – снимать упаковку лучше без использования острых предметов.
7. Процесс сборки подробно описан в данном руководстве, если у Вас возникнут вопросы – можете обратиться к продавцам-консультантам. Также в нашем выставочном зале собраны практически все возможные виды модулей, которые можно изготовить из наших деталей – это поможет Вам наглядно увидеть, как должно выглядеть конечное изделие.
8. После завершения сборки кухонного модуля необходимо произвести его установку и навеску. Крепеж к стене для шин под навесы не входит в комплект фурнитуры, так как должен подбираться под вид и отделку стен.
9. Не устанавливайте дверки и ящики в корпус, пока не произведены установка, навеска и монтаж межсекционных стяжек (это может привести к опрокидыванию корпуса).
10. После установки всех нижних модулей кухонного гарнитура, а также после навески всех верхних модулей – необходимо произвести установку межсекционных стяжек, что позволит корпусу стать жестким.
11. Любой высокий шкаф должен быть закреплен к стене, чтобы избежать опрокидывания.
12. Любой модуль должен быть закреплен к стене, если производится установка модуля отдельно от всей кухни.

Состав комплекта:

		(К)-1ШГ-36-(40-45)	(К)-1ШГ-36-(60-70)	(К)-1ШГ-36-(80-90)	(К)-1ШГС-36-(40-45)	(К)-1ШГС-36-(60-70)	(К)-1ШГС-36-(80-90)
Д1	**Горизонт нижний**	1	1	1	-	-	-
Д2	**Боковина левая**	1	1	1	1	1	1
Д3	**Боковина правая**	1	1	1	1	1	1
Д4	**Задняя стенка(ДВП)**	1	1	1	1	1	1
Д5	**Горизонт верхний**	1	1	1	1	1	1
Ф1	**Бочонок эксцентрика**	8	8	8	4	4	4
Ф2	**Шток эксцентрика**	8	8	8	4	4	4
Ф3	**Шкант 8х30**	8	8	8	4	4	4
Ф4	**Полкодержатель**	-	-	-	-	-	-
Ф5	**Гвоздь**	4	6	8	4	6	8
Ф6	**Заглушка эксцентрика**	8	8	8	4	4	4

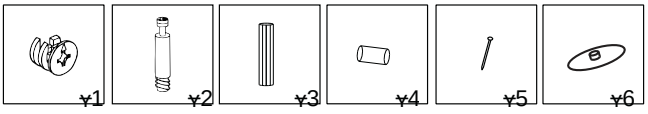

1-ШГ-36

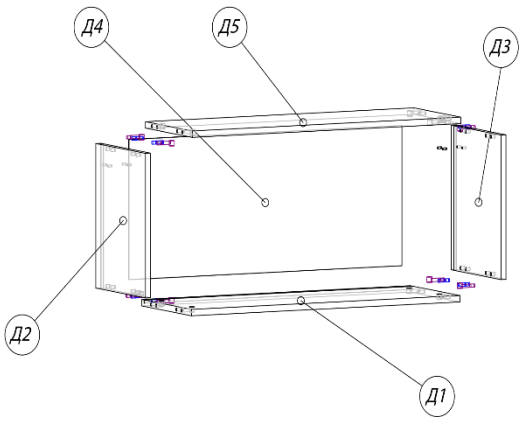

1-ШГС-36-хх

1ШГС-36-хх – Отсутствует Горизонт нижний Д1 (заменяется сушкой)

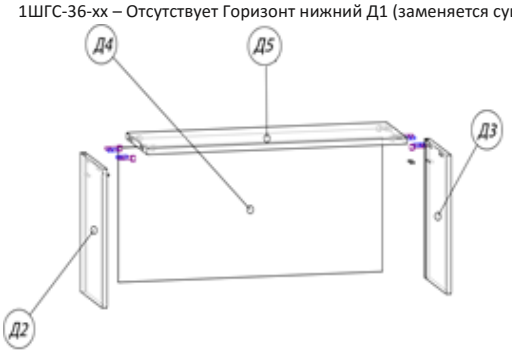

***Подготовка к сборке*.**

1. Ознакомиться с данной инструкцией.
2. Определить положение деталей в изделии в соответствии со схемой сборки и их наличие.
3. Подготовить ручной инструмент (отвертку с крестовой головкой и молоток).

Порядок сборки.

1. Изделие рекомендуется собирать вертикально на одной из боковых стенок Д2 или Д3.
2. Разместите боковую стенку Д2 или Д3 на ровной горизонтальной поверхности отверстиями вверх.
3. Пользуясь общей схемой сборки установите шток эксцентрика Ф2 в отверстия плоскости боковин Д2 и Д3;
4. Установите горизонтальные стенки Д1 и Д5 шкантами в отверстия боковых стенок Д2 и Д3.
5. Затяните все эксцентрики по часовой стрелке отверткой с крестовой головкой.
6. Положите собранный короб на горизонтальную стенку Д1. (или смонтируйте сушку внутрь короба, которая будет являться его дном (в случае сборки модуля 1-ШГС-36-хх, К-1ШГС 36-хх)). (см. инструкцию к сушке)
7. Вставьте заднюю стенку из ДВП Д4, с предварительно вырезанными прямоугольными отверстиями под навесную фурнитуру, сверху в предназначенную для этого пазы боковых стенок Д2, Д3 до упора в паз горизонтальной стенки Д1.
8. Переверните короб лицевой кромкой вниз. Проверьте размеры диагоналей короба. Они должны быть одинаковыми.
9. Прибейте заднюю стенку из ДВП(Д4) гвоздями Ф5 по кромке горизонтальной стенки Д5 с шагом 120 мм.

1 .Монтаж шкантов, дюбелей, навесов 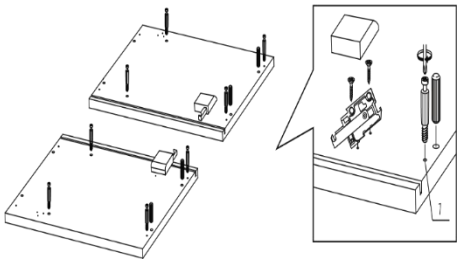	2. Установить эксцентрики и закрутить 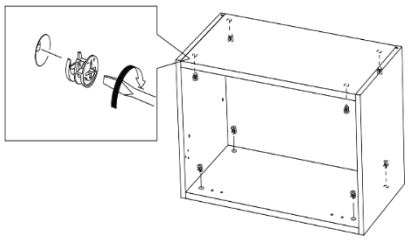	3. Установка горизонтальных панелей и монтаж задней стенки 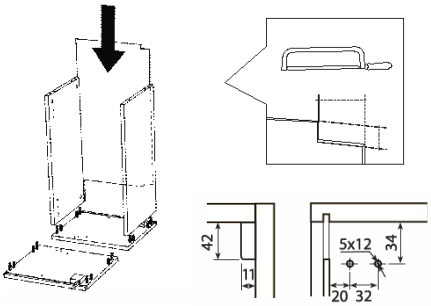
4. Фиксация задней стенки Разместить модуль на горизонтальной поверхности задней стенкой наверх проверить геометрию корпуса измерив диагонали, А=В 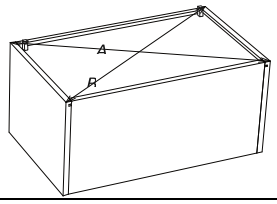	5. Установить петли * саморез 3,5*16 	6. Навеска двери и регулировка петель 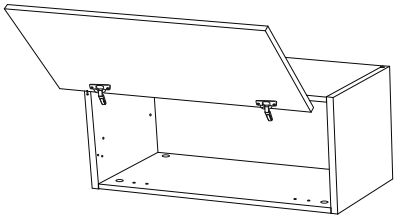
7. Монтаж межсекционной стяжки 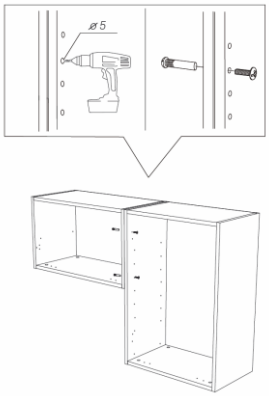	Установка системы газ лифт – см. инструкцию к изделию Установка подъемника Kessebohmer - см. инструкцию к изделию. Установка посудосушителя - см. инструкцию к изделию.	

Схема сборки изделия
Модуль верхний с присадкой под 1,2 или складные двери и посудосушитель

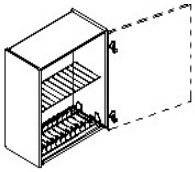
1 ШС72-хх

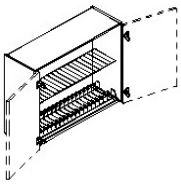
2ШС72-хх

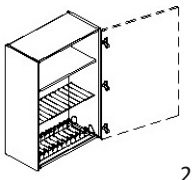
1ШС96-хх

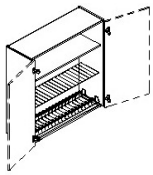
2ШС96-хх

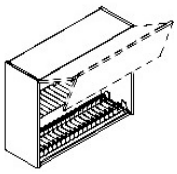
К2ШГС-72-хх

Уважаемые покупатели!

Данное руководство поможет Вам произвести сборку кухонного модуля из предлагаемых нами деталей и комплектов фурнитуры.

Важная информация!

1. Ниже приведены некоторые советы по процессу сборки:
2. Для сборки модулей Вам потребуется минимальный набор инструментов – крестовая и плоская отвертки, шуруповерт, уровень (для установки кухни).
3. Сборку модулей и их установку лучше всего производить вдвоем.
4. Пол помещения, где производится сборка модулей, должен быть ровным, укрыт материалом, чтобы покрытие пола не привело к появлению царапин на деталях; ковер, если имеется, лучше убрать.
5. Не распаковывайте все детали и фурнитуру разом, чтобы это не привело к путанице. К Вашей реализации прилагается спецификация на модули – внимательно изучите состав каждого изделия, производите сборку модулей один за одним.
6. Снятие упаковки с деталей необходимо производить очень аккуратно: если в детали есть паз, можно аккуратно провести ножом вдоль паза, чтобы разрезать упаковочный материал; если в детали нет паза, но есть часть, на которую не нанесена кромка, можно аккуратно провести ножом вдоль этого участка; если вся деталь имеет облицованные кромки и не имеет паза – снимать упаковку лучше без использования острых предметов.
7. Процесс сборки подробно описан в данном руководстве, если у Вас возникнут вопросы – можете обратиться к продавцам-консультантам. Также в нашем выставочном зале собраны практически все возможные виды модулей, которые можно изготовить из наших деталей – это поможет Вам наглядно увидеть, как должно выглядеть конечное изделие.
8. После завершения сборки кухонного модуля необходимо произвести его установку и навеску. Крепеж к стене для шин под навесы не входит в комплект фурнитуры, так как должен подбираться под вид и отделку стен.
9. Не устанавливайте дверки и ящики в корпус, пока не произведены установка, навеска и монтаж межсекционных стяжек (это может привести к опрокидыванию корпуса).
10. После установки всех нижних модулей кухонного гарнитура, а также после навески всех верхних модулей – необходимо произвести установку межсекционных стяжек, что позволит корпусу стать жестким.
11. Любой высокий шкаф должен быть закреплен к стене, чтобы избежать опрокидывания.
12. Любой модуль должен быть закреплен к стене, если производится установка модуля отдельно от всей кухни.

Состав комплекта:

		1ШС-72-45, К-2ШГС (45)	2ШС-72(60-70) , К-2ШГС (60-70)	2ШС-72(80-90), К-2ШГС (80-90)	1ШС-96-45	2ШС-96(60-70)	2ШС-96(80-90)
Д1	**Горизонт верхний**	1	1	1	1	1	1
Д2	**Боковина левая**	1	1	1	1	1	1
Д3	**Боковина правая**	1	1	1	1	1	1
Д4	**Задняя стенка(ДВП)**	1	1	1	1	1	1
Д5	**Горизонт нижний**	-	-	-	-	-	-
Д6	**Полка**	-	-	-	1	1	1
Ф1	**Бочонок эксцентрика**	4	4	4	4	4	4
Ф2	**Шток эксцентрика**	4	4	4	4	4	4
Ф3	**Шкант 8х30**	4	4	4	4	4	4
Ф4	**Полкодержатель**	-	-	-	4	4	4
Ф5	**Гвоздь**	4	6	8	4	6	8
Ф6	**Заглушка эксцентрика**	4	4	4	4	4	4
Ф7	**Заглушка отверстий 5 мм**	4	-	-	12	8	8

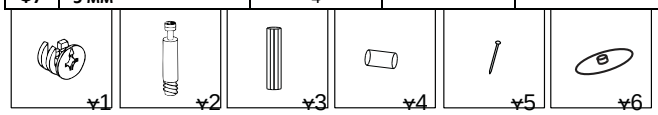

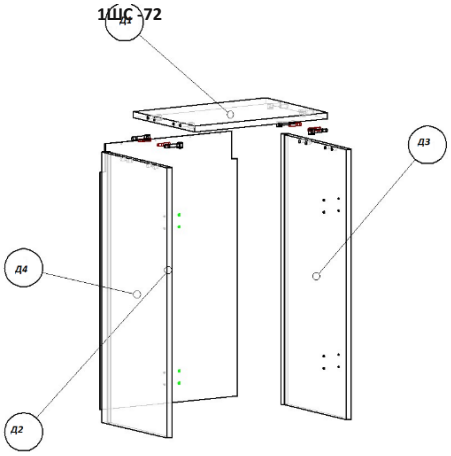

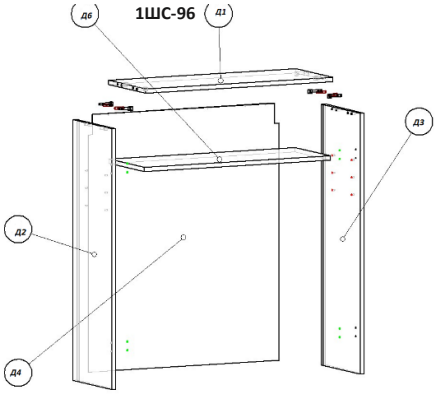

***Подготовка к сборке*.**

1. Ознакомиться с данной инструкцией.
2. Определить положение деталей в изделии в соответствии со схемой сборки и их наличие.
3. Подготовить ручной инструмент (отвертку с крестовой головкой и молоток).

Порядок сборки.

1. Изделие рекомендуется собирать вертикально на одной из боковых стенок Д2 или Д3.
2. Разместите боковую стенку(Д3) на ровной горизонтальной поверхности отверстиями вверх.
3. Пользуясь общей схемой сборки установите шток эксцентрика(Ф2) в отверстия плоскости боковин Д2 и Д3; шканты(Ф3) в отверстия торцов; бочонки эксцентрика(Ф1) в отверстия плоскости горизонтальных стенок Д1, Д5.
4. Установите горизонтальные стенки Д1 и Д5 шкантами в отверстия боковых стенок Д2 и Д3.
5. Затяните все эксцентрики по часовой стрелке отверткой с крестовой головкой.
6. Положите собранный короб на горизонтальную стенку Д5.
7. Вставьте заднюю стенку из ДВП Д4, с предварительно вырезанными прямоугольными отверстиями под навесную фурнитуру, сверху в предназначенную для этого пазы боковых стенок Д2, Д3 до упора в паз горизонтальной стенки Д5.
8. Переверните короб лицевой кромкой вниз. Проверьте размеры диагоналей короба. Они должны быть одинаковыми.
9. Прибейте заднюю стенку из ДВП Д4 гвоздями Ф5 по кромке горизонтальной стенки Д1 с шагом 120 мм.
10. Поставьте готовый короб на дно Д5. Установите полкодержатели Ф4 в отверстия плоскости боковин Д2, Д3 с внутренней стороны короба на необходимые для вас уровни.
11. Установите полки(Д6) на полкодержатели внутрь шкафа (в моделях высотой 96 см).
12. Смонтируйте посудосушитель согласно инструкции к изделию

1 .Монтаж шкантов, дюбелей, навесов

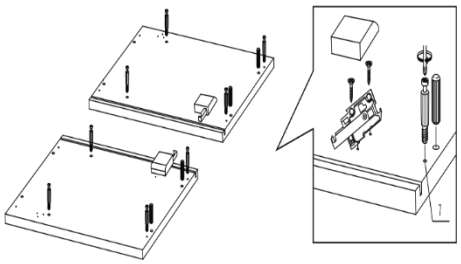

2. Установить эксцентрики и закрутить

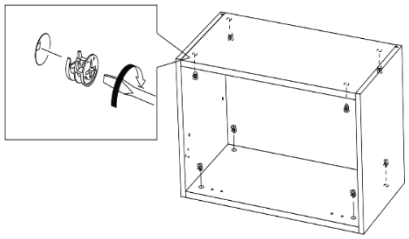

3. Установка горизонтальных панелей и монтаж задней стенки

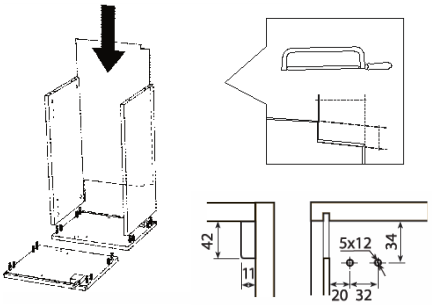

4. Фиксация задней стенки Разместить модуль на горизонтальной поверхности задней стенкой наверх проверить геометрию корпуса измерив диагонали, A=B

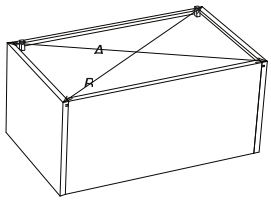

5. Установить петли
* саморез 3,5*16

6. Навеска двери и регулировка петель

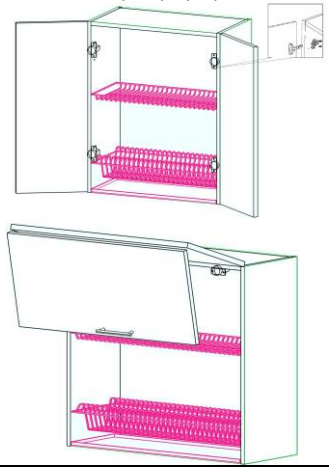

7. Монтаж межсекционной стяжки

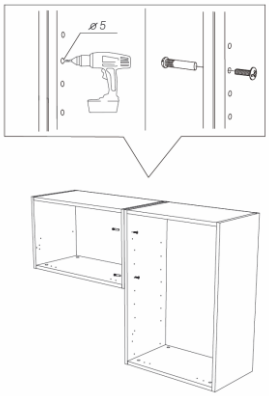

8. Установка подъемника Kessebohmer - см. инструкцию к изделию.

9. Установка 2х ур. посудосушителя - см. инструкцию к изделию.